令和6年度　春季都大会　兼　第74回関東大会予選〈女子〉

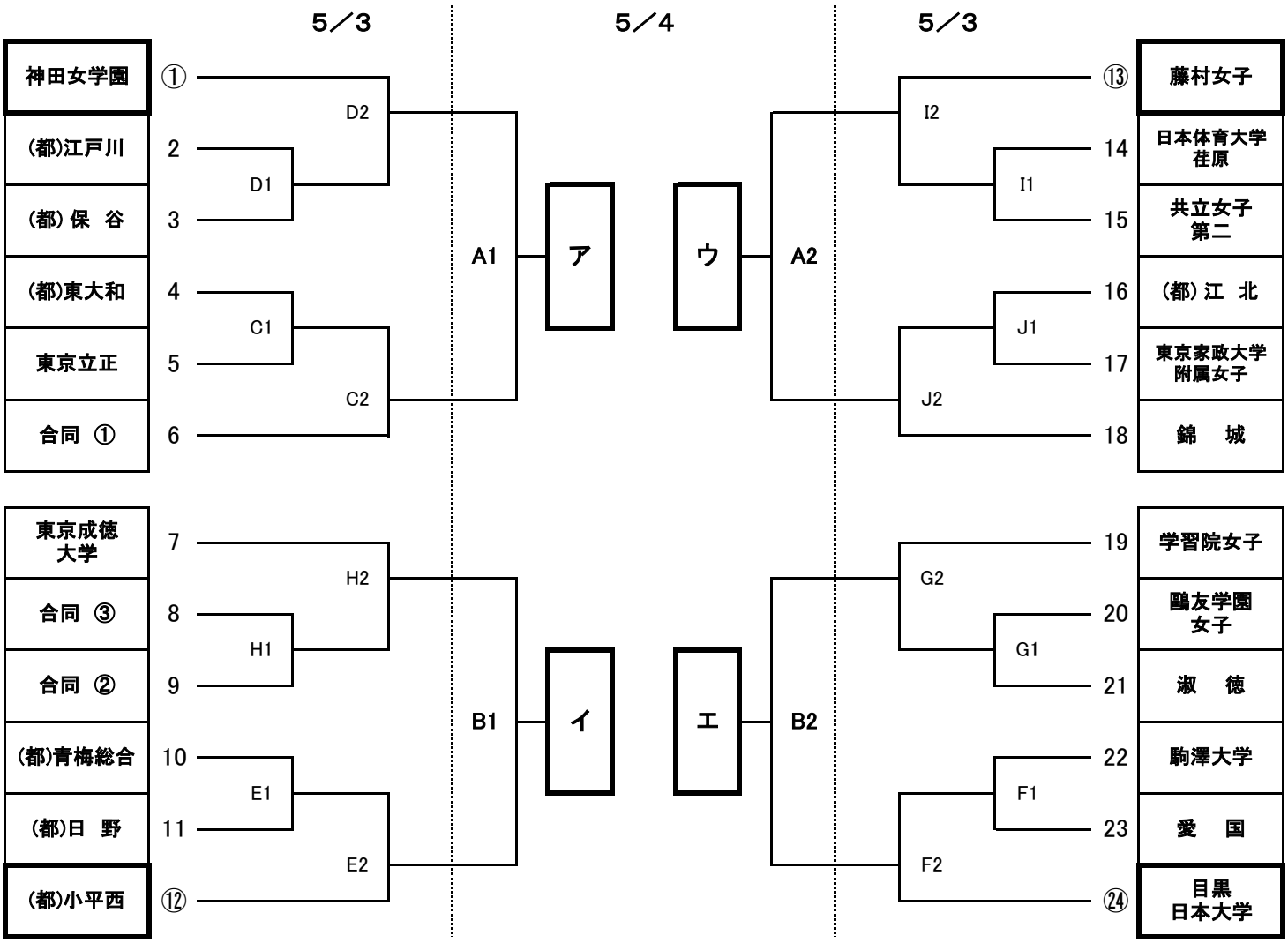

【合同チーム】　① 桐朋女子・松蔭大学附属松蔭
② 東洋女子・日本大学豊山女子・東京純心女子・(都)武蔵丘
③ (都)国分寺・(都)第一商業・(都)飛鳥・(都)小金井北

【会　場】　A・B　稲城市多摩川緑地公園ソフトボール場
C　桐朋女子
D　(都)江戸川
E　日本体育大学桜華
F　愛国
G　学習院女子
H　(都)第一商業
I　共立女子第二
J　(都)第三商業

【 決勝リーグ 】

5/4	(A3)	ア		―	イ
	(B3)	ウ		―	エ
5/5	(A1)	ア		―	ウ
	(B1)	イ		―	エ
	(A2)	ア		―	エ
	(B2)	イ		―	ウ

【開始時刻】　①　9:30　②　11:00　③　13:30